Hengst FILTER
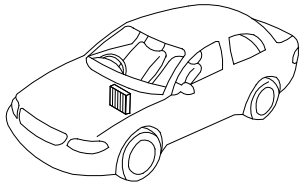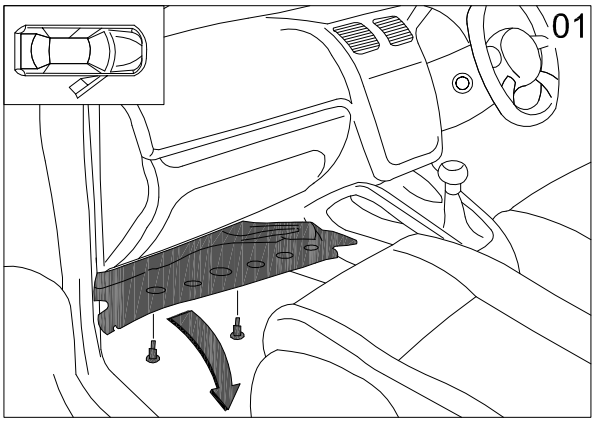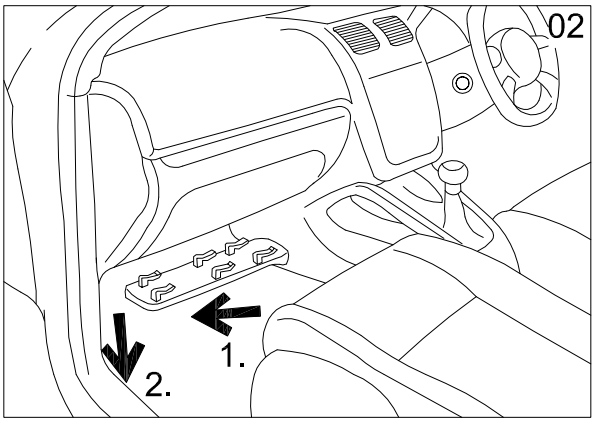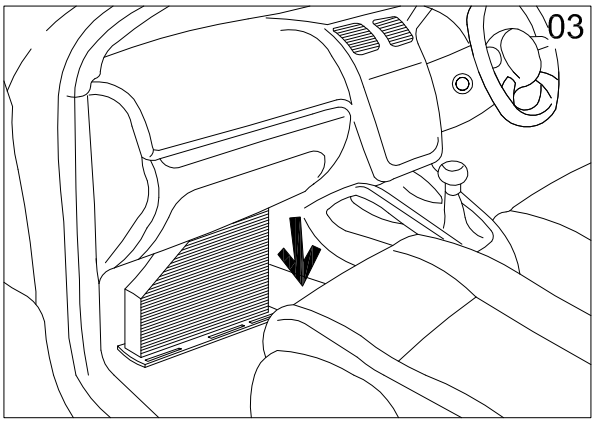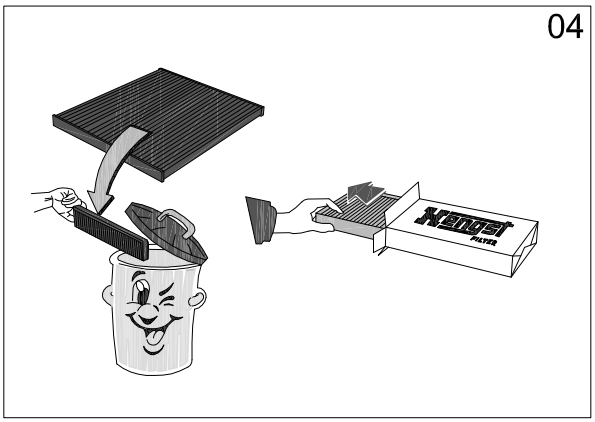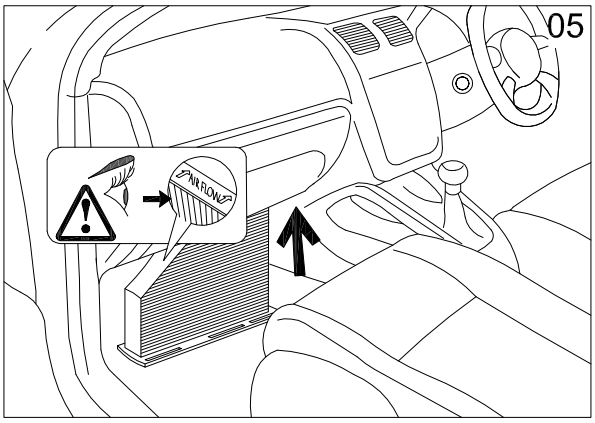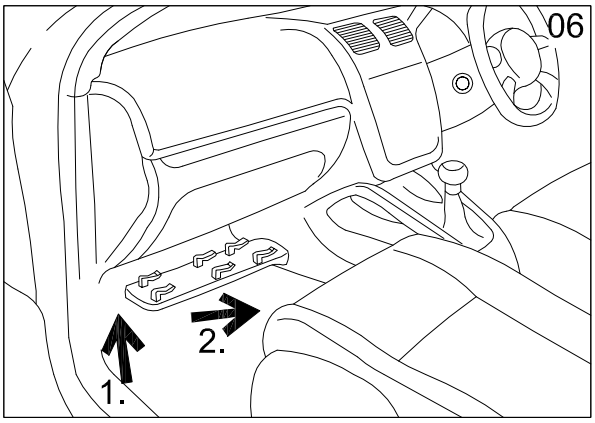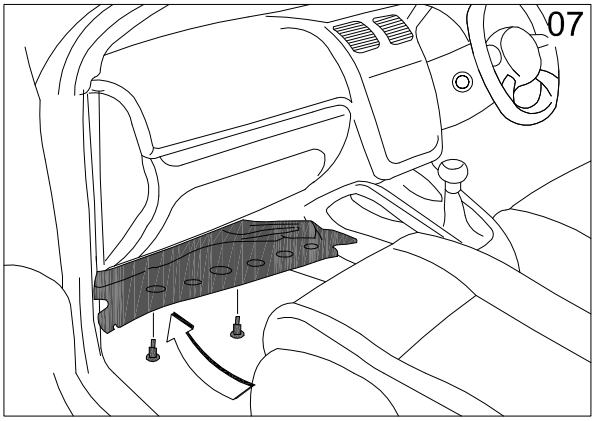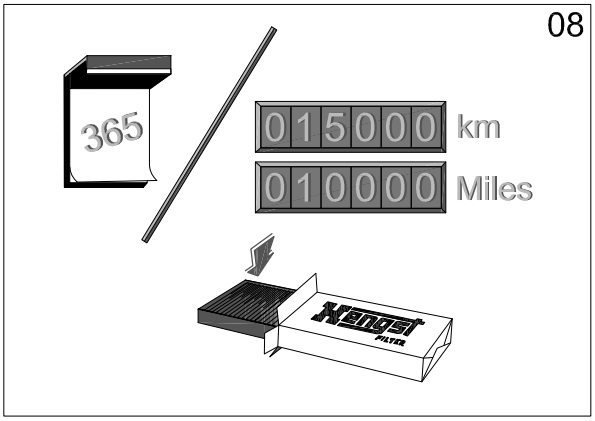
E998LC-R
E998LB-R